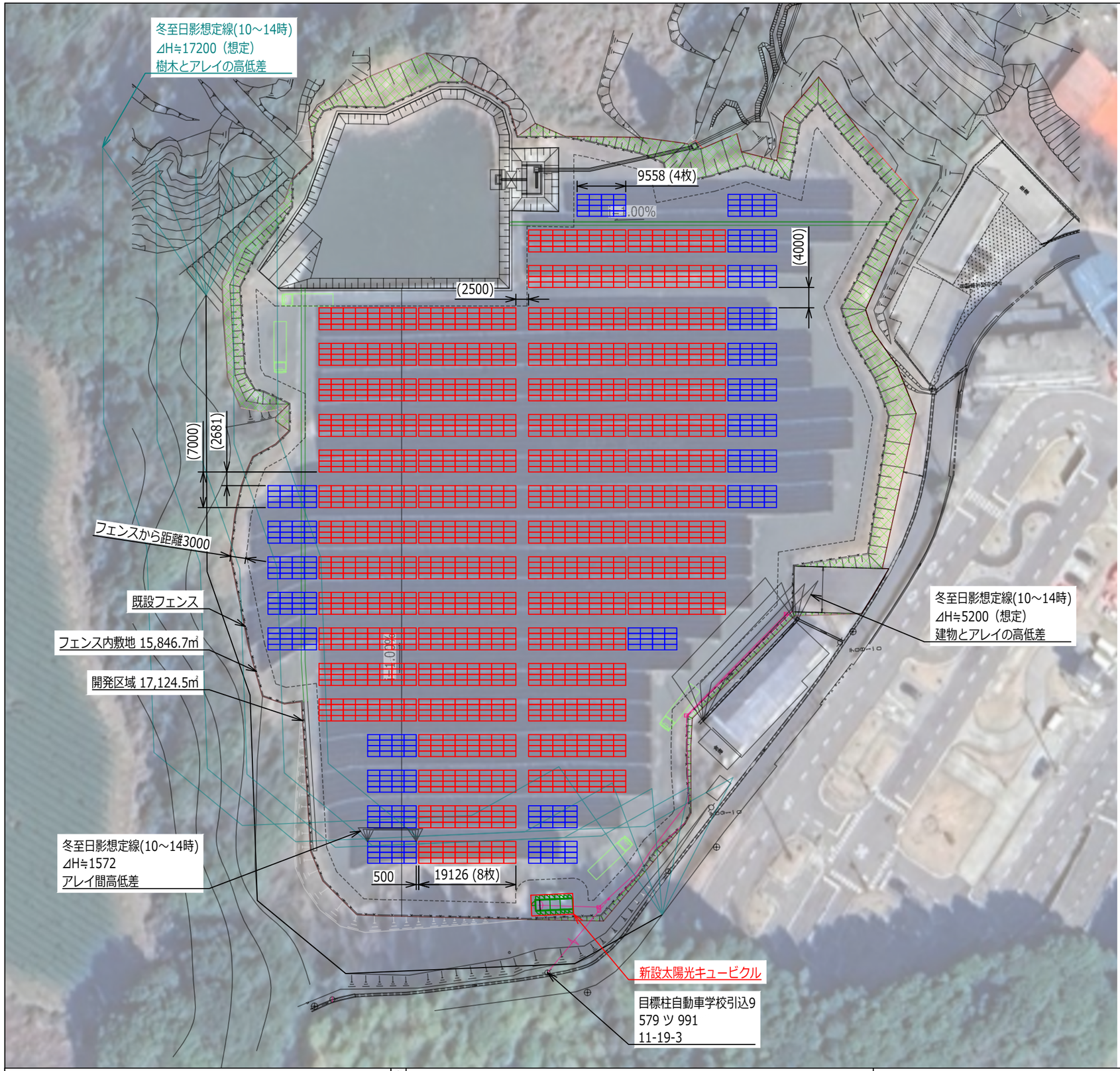

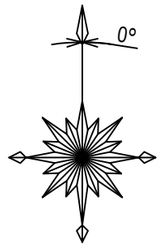

太陽電池モジュール 仕様	
NER132M625E-NGD	
公称最大出力	625 W
公称最大出力動作電圧	41.69 V
公称最大出力動作電流	14.99 A
公称開放電圧	49.19 V
公称短絡電流	16.19 A
質量	32.8 kg
寸法	2382x1134x30
設置場所	地上

PCS 01～06 (6台)		
SG100CX-JP（三相3線100.0kW）		
モジュール枚数	224 枚	
直列枚数／系統数	16 枚	14 系統
モジュール出力	140.00 kW	
PCS出力	100.00 kW	

PCS 07～10 (4台)		
SG100CX-JP（三相3線100.0kW）		
モジュール枚数	192 枚	
直列枚数／系統数	16 枚	12 系統
モジュール出力	120.00 kW	
PCS出力	90.00 kW	

※ PCS 07～10は90.00kWへ出力制限想定です。

モジュール 合計枚数	2112 枚
モジュール総出力	1320.00 kW
系統側総出力	960.00 kW

20度傾斜架台_4段8列（32枚）：55基
20度傾斜架台_4段6列（16枚）：22基

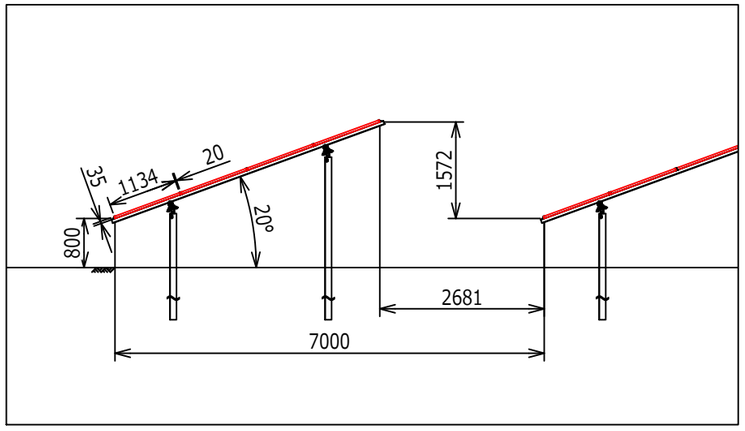

架台参考図(S=1/100)

～ 特記事項 ～

※ 受領資料及び航空写真を基に作成しております。
※ 平坦な土地であり全面に設置できる前提として設計しております。
※ 冬至日影線は実際とは異なる場合がございます。
※ 造成測量後に容量が変更となる場合がございます。
※ 架台詳細仕様につきましては、現地詳細調査後に決定と致します。
※ 本図面は商談用のものであり、設置容量や発電量を保証するものではございません。
※ 機器設置場所の配置は変更となる可能性がございます。

-鹿児島県薩摩川内市-

参考図

案件	鹿児島入来ソーラーパーク
図名	太陽電池モジュール 配置図

明日を未来にする。Next Energy　ネクストエナジー・アンド・リソース株式会社

設計	検図	承認	シート	縮尺
25.12.24 ミン	25.12.24 田村	25.12.24 小泉	A3	1/800

RP-0040- SL01-00